HOME DELUXE
WIR MACHEN DEIN ZUHAUSE

Montážní návod pro rodinný pokoj NUBE

270 x 200 cm

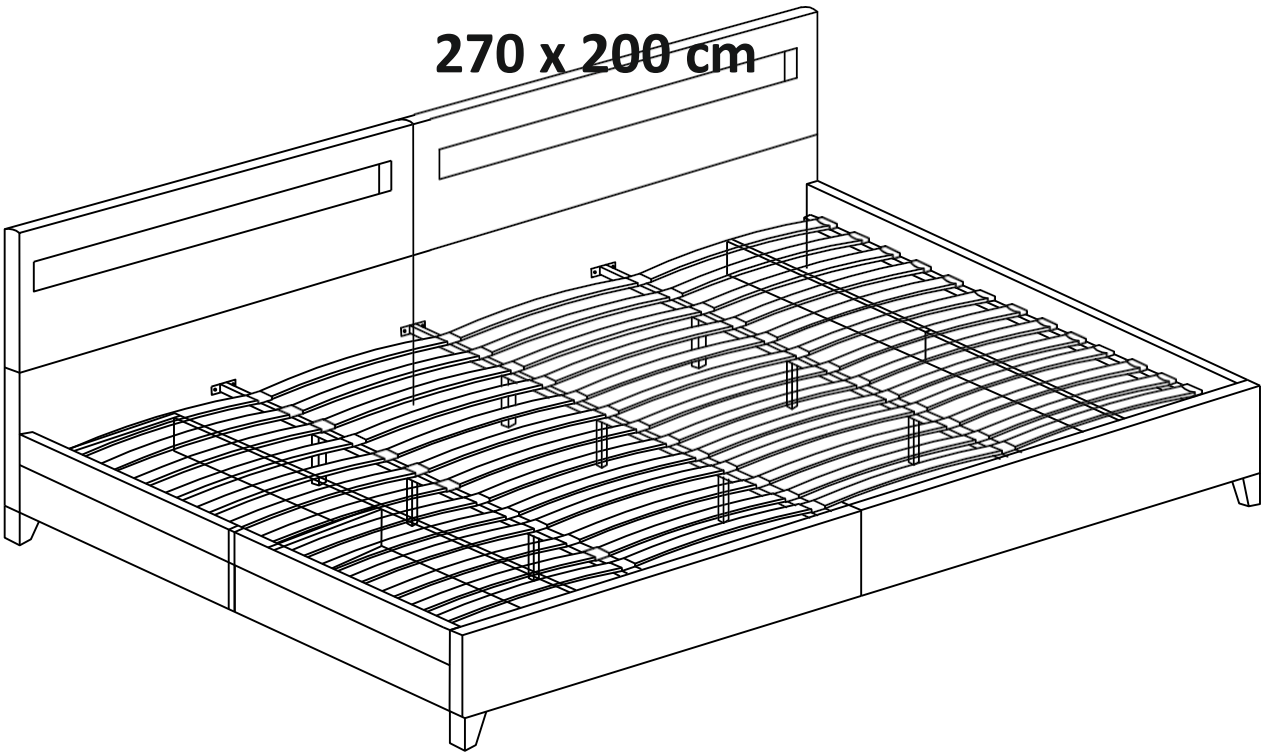

Navrženo v Německu

Důležité:

USCHOVEJTE PRO POZDĚJŠÍ POUŽITÍ. PEČLIVĚ SI PŘEČTĚTE!

Obsah balení

Č.	Popis	Obrázky
1.	Čelo	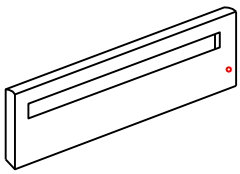
2.	Čelo	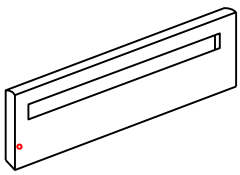
3.	Čelo	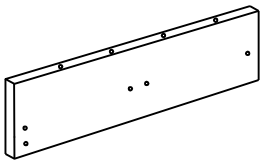
4.	Čelo	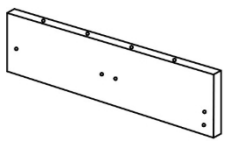
5.	Část nohou	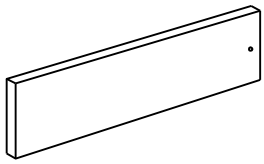
6.	Část pro nohy	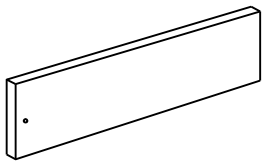
7.	2x boční lišta	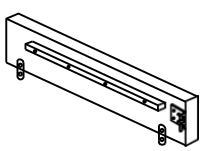

8.	2x boční lišta	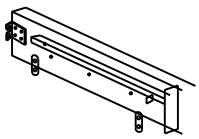
9.	8x	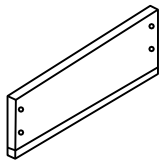
10.	4x	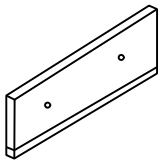
11.	4x	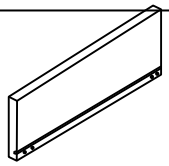
12.	8x	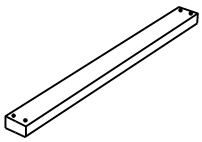
13.	4x	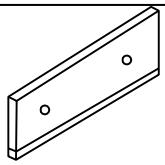
14.	4x	
15.	6x Kovová lišta	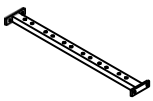
16.	2x kovová lišta	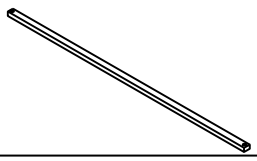

17.	9x opěrka nohou	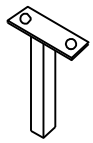
18	2x opěrka nohou	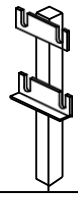
19.	48x lišta	
20.	24x plastová krytka	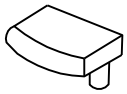
21.	36x plastový appe	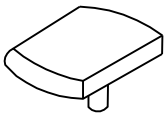
22.	4x nohy	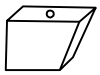
23.	x2	
24.	x2	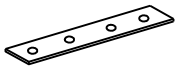

25.	x16	
26.	Připojovací kabel	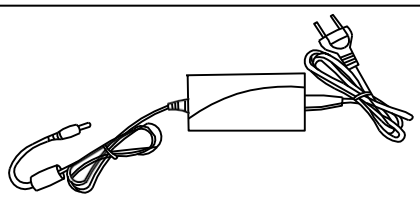
27.	Dálkové ovládání	
28.	28x M8 x 30 mm	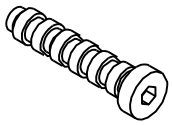
29.	24x M8 x 35 mm	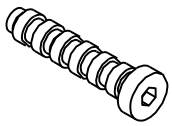
30.	2x M8 x 40 mm	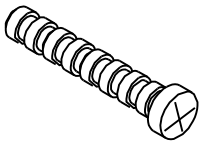
31.	14x M8 x 50 mm	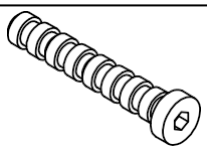
32.	20x M8x25mm	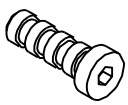
33.	64x M4 x 40 mm	

34.	48x M4 x 13 mm	
35	16x pružná podložka	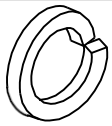
36.	24x matice M8	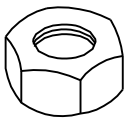
37.	46x podložka	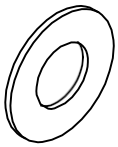
38.	64x	
39.	klíč	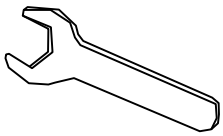
40.	Klíč	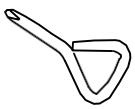
41.	Šestihranný klíč	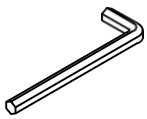
42.	x1	
43.	x1	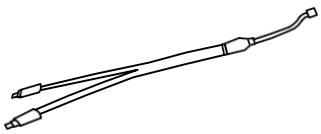

Aufbauanleitung

- Lese die folgenden Anweisungen sorgfältig durch.
- Ihr LED-Bett Nube wird in einigen Paketen geliefert. Bitte stellen sicher, dass die Pakete oben geöffnet werden. Seien Sie beim Öffnen der Pakete sehr vorsichtig, da sich zerbrechliche Teile und Glas in den Paketen befinden.

Starten Sie mit dem Aufbau
Aufbau (270 x 200 cm mit Schubladen)

Krok 1:

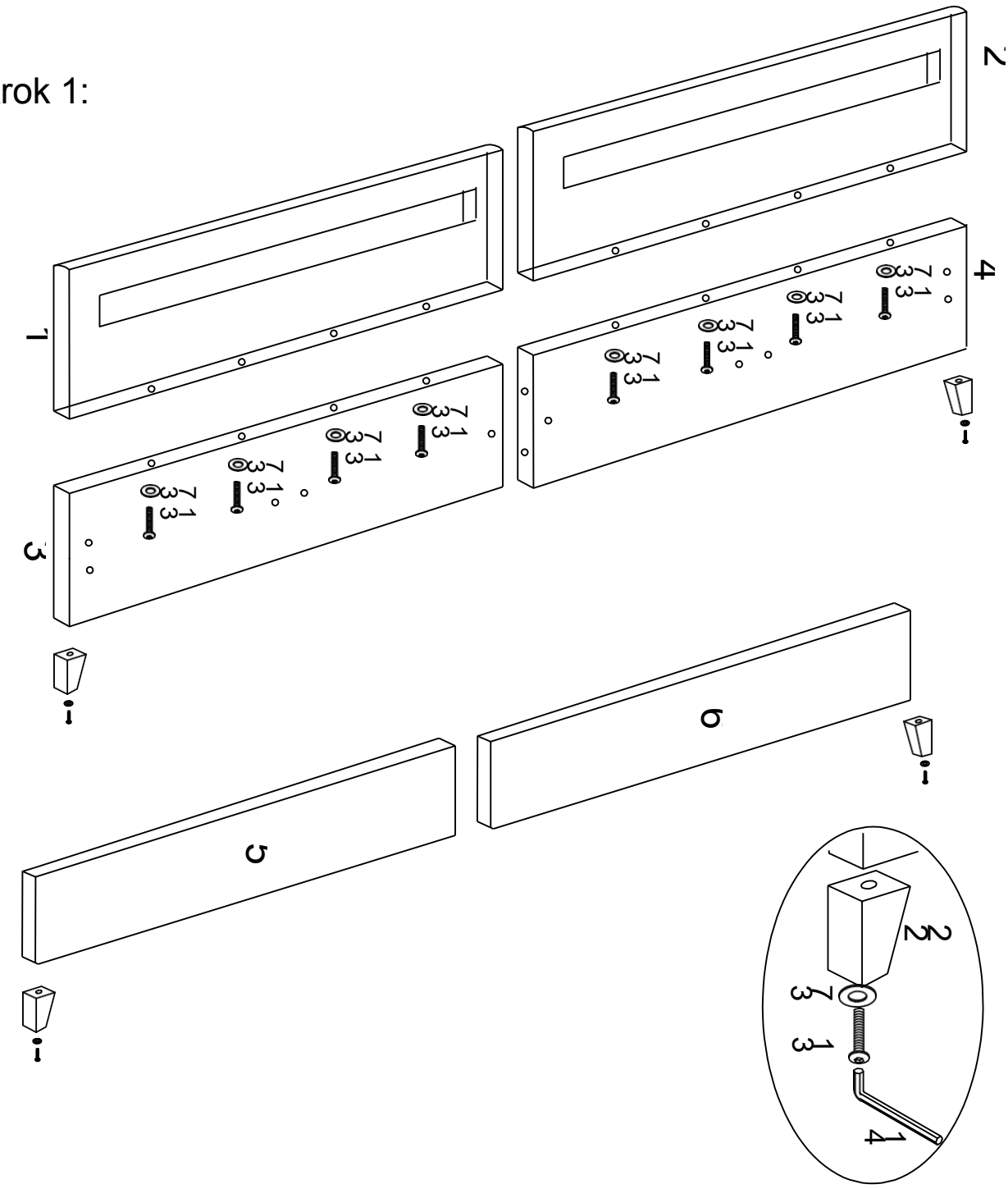

Krok 2:

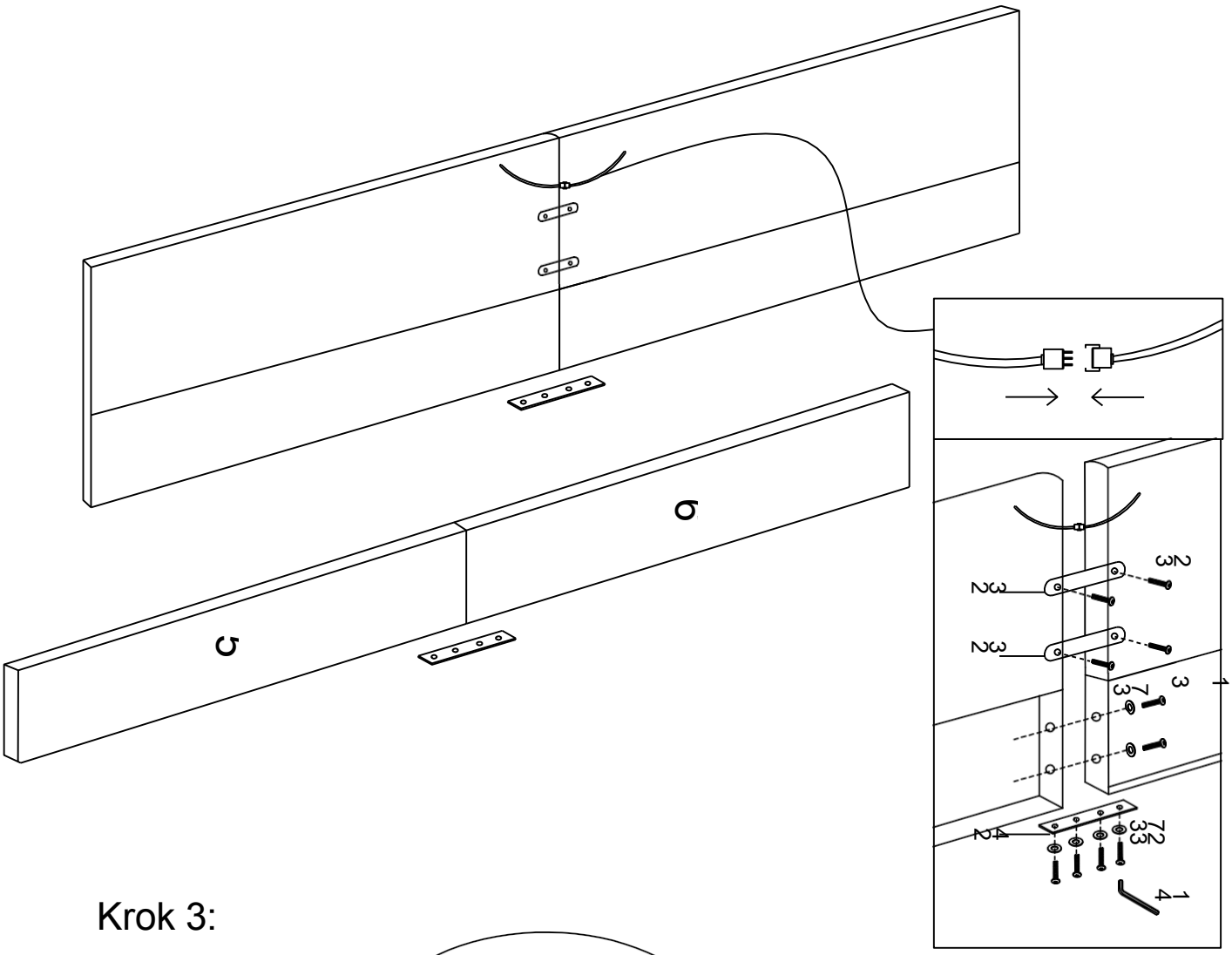

Krok 3:

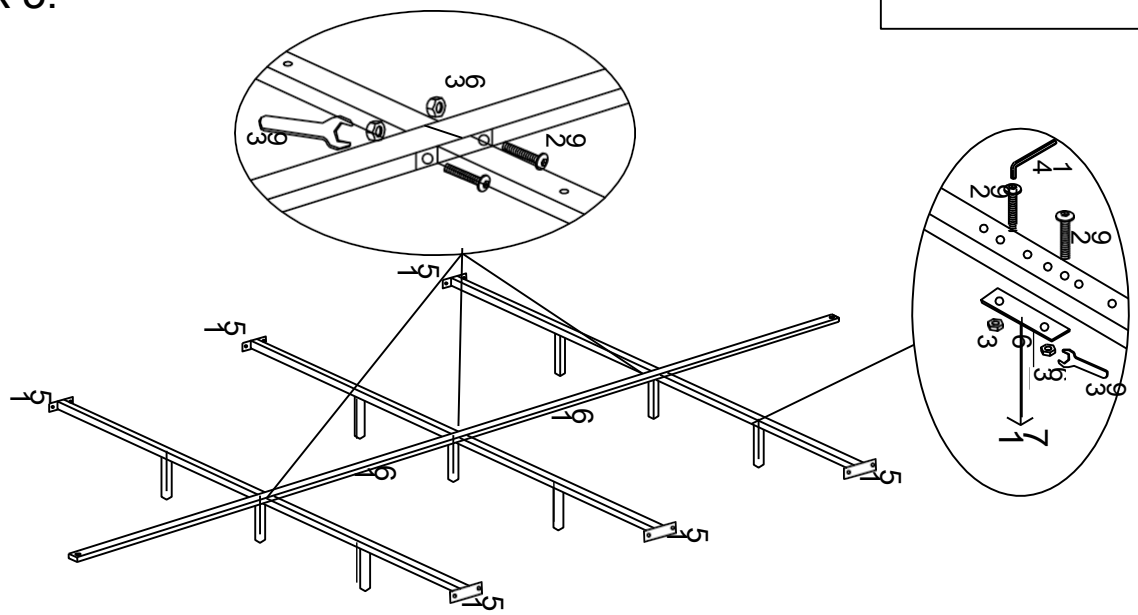

Krok 4:

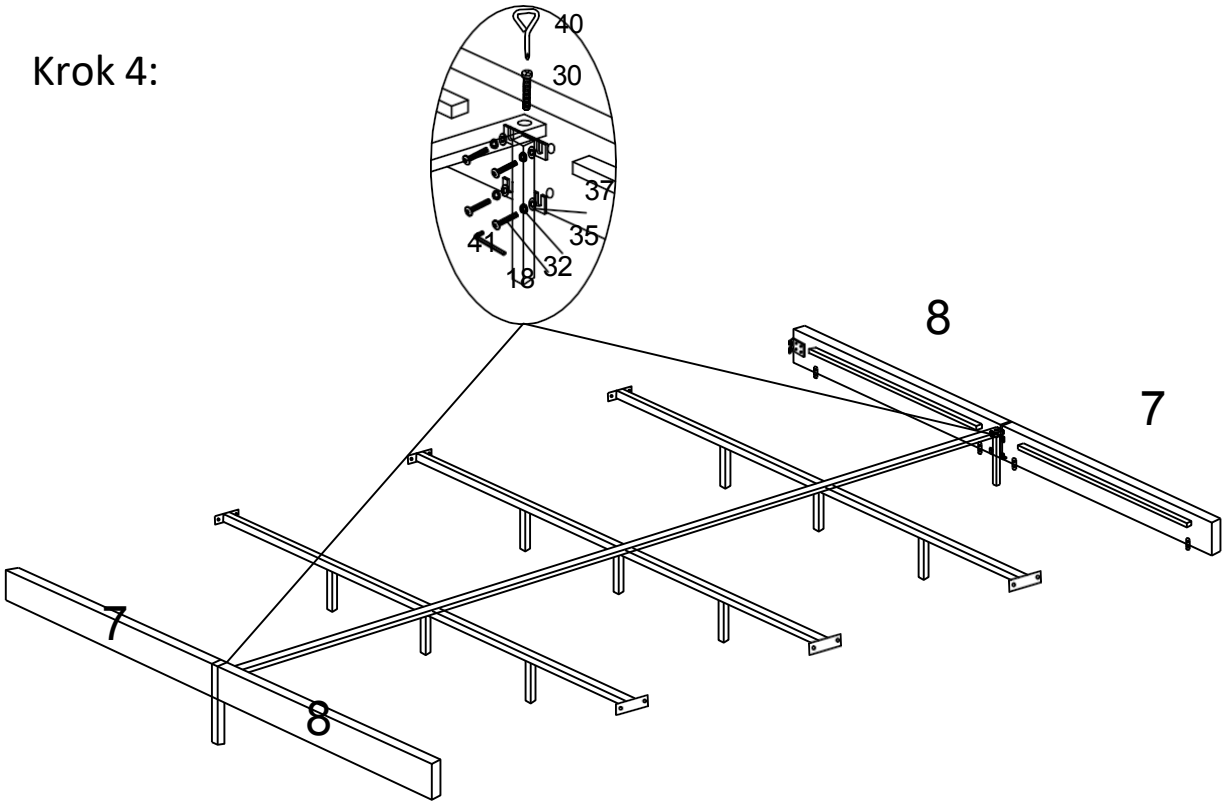

Krok 5:

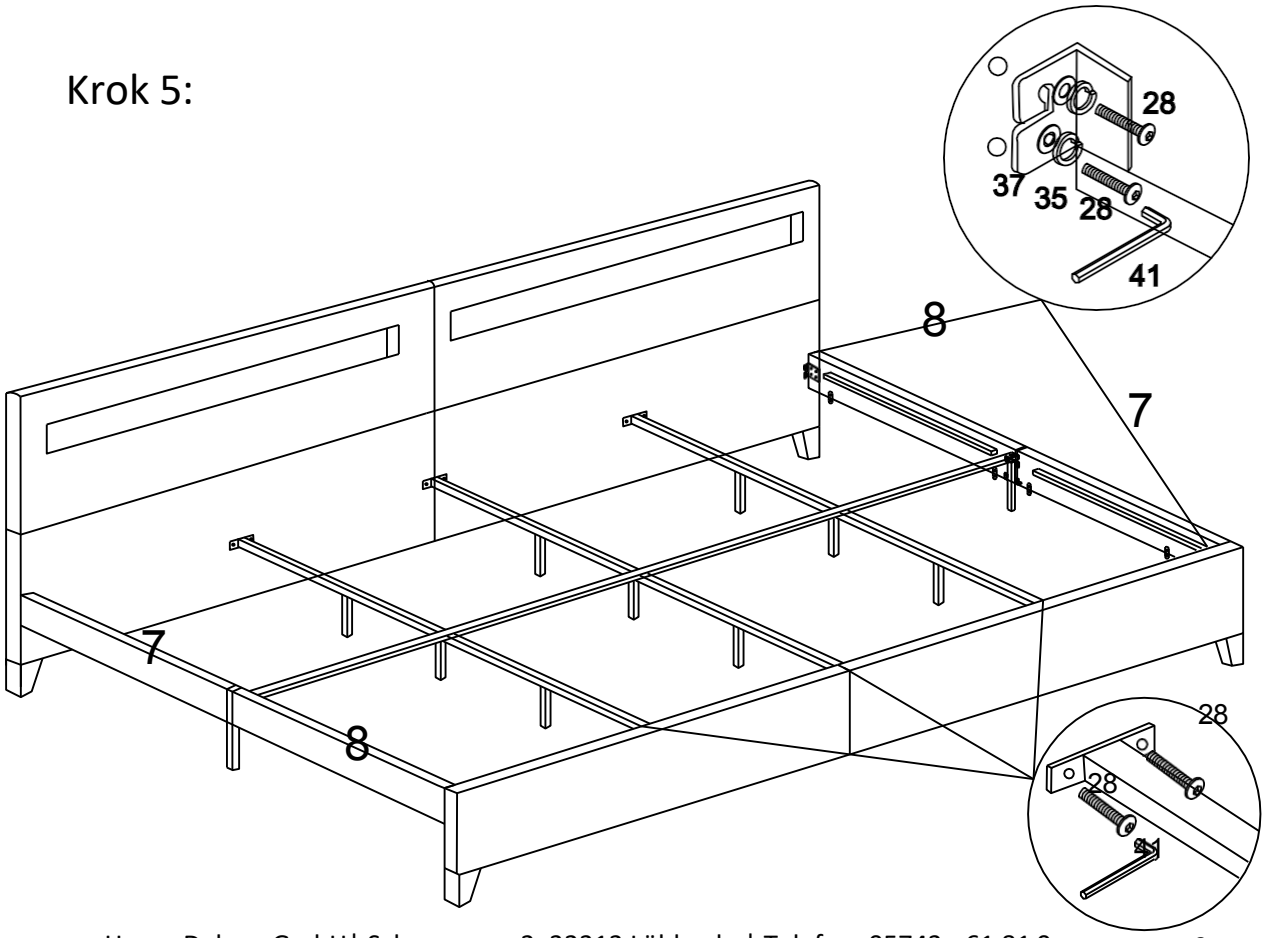

Krok 6:

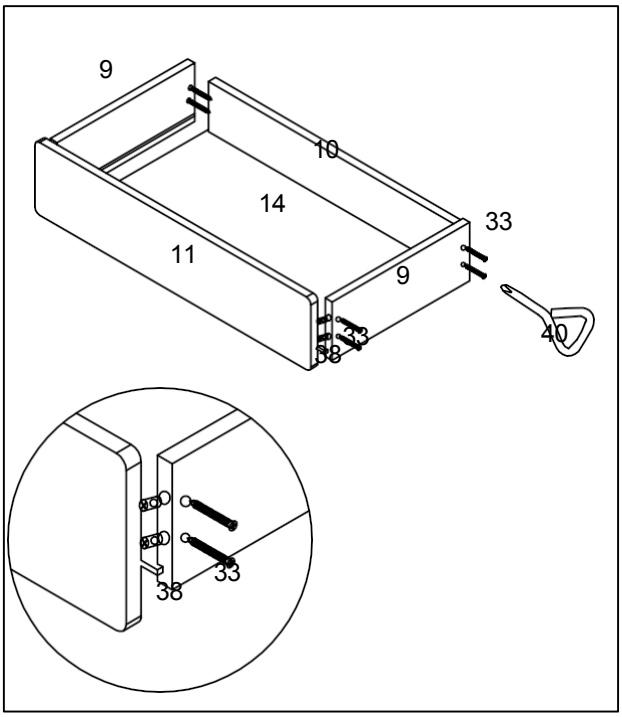

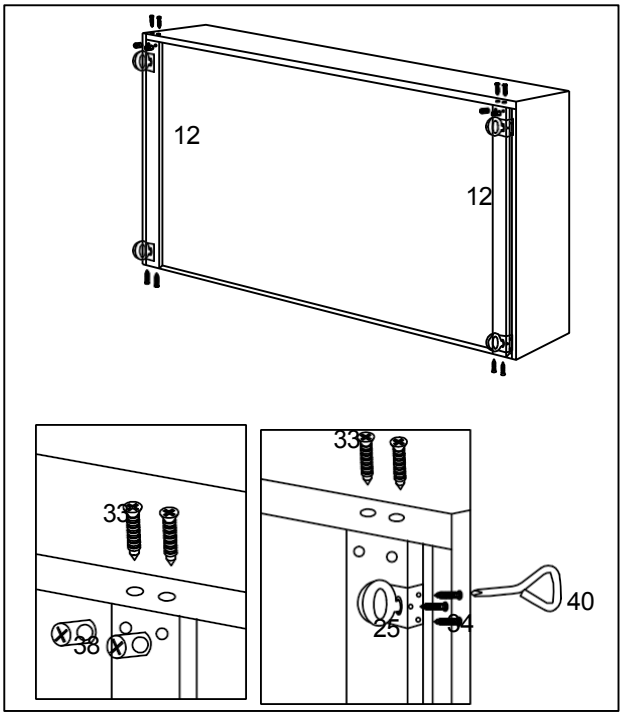

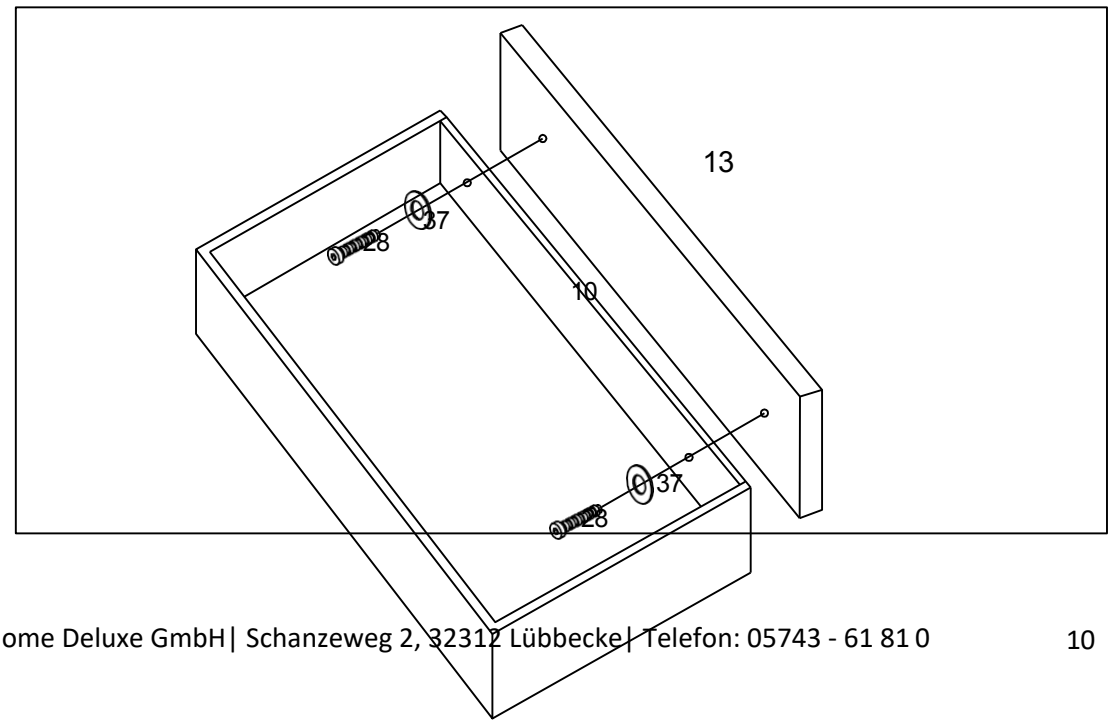

Krok 7:

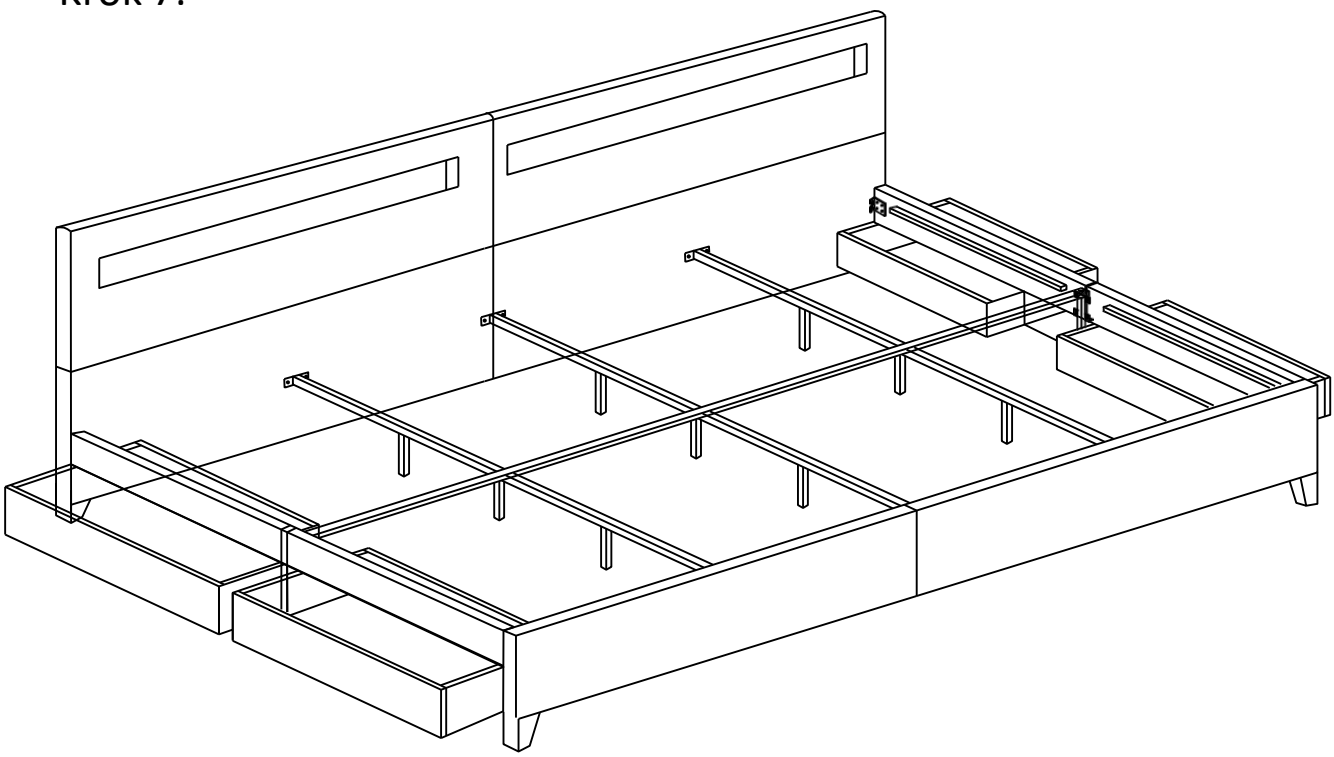

Krok 8:

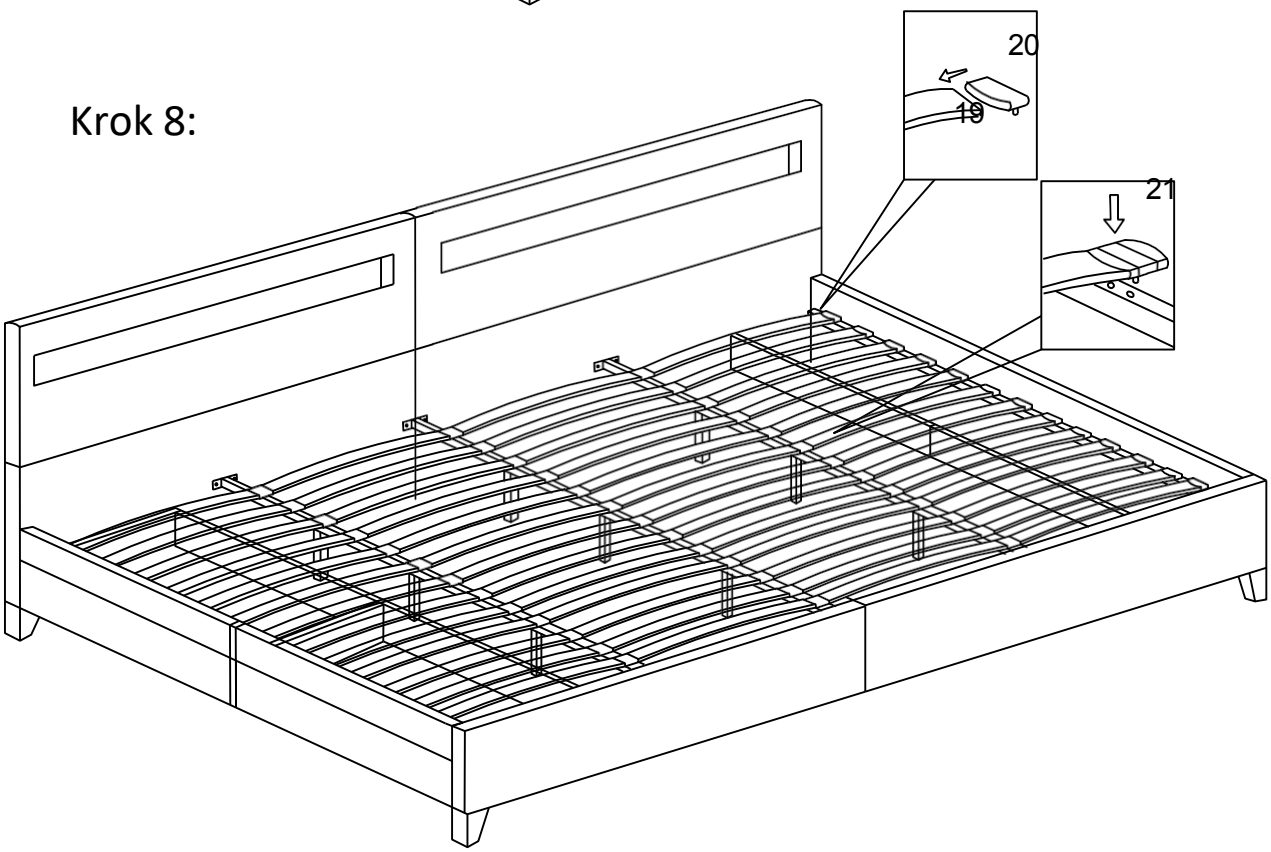

Krok 9:

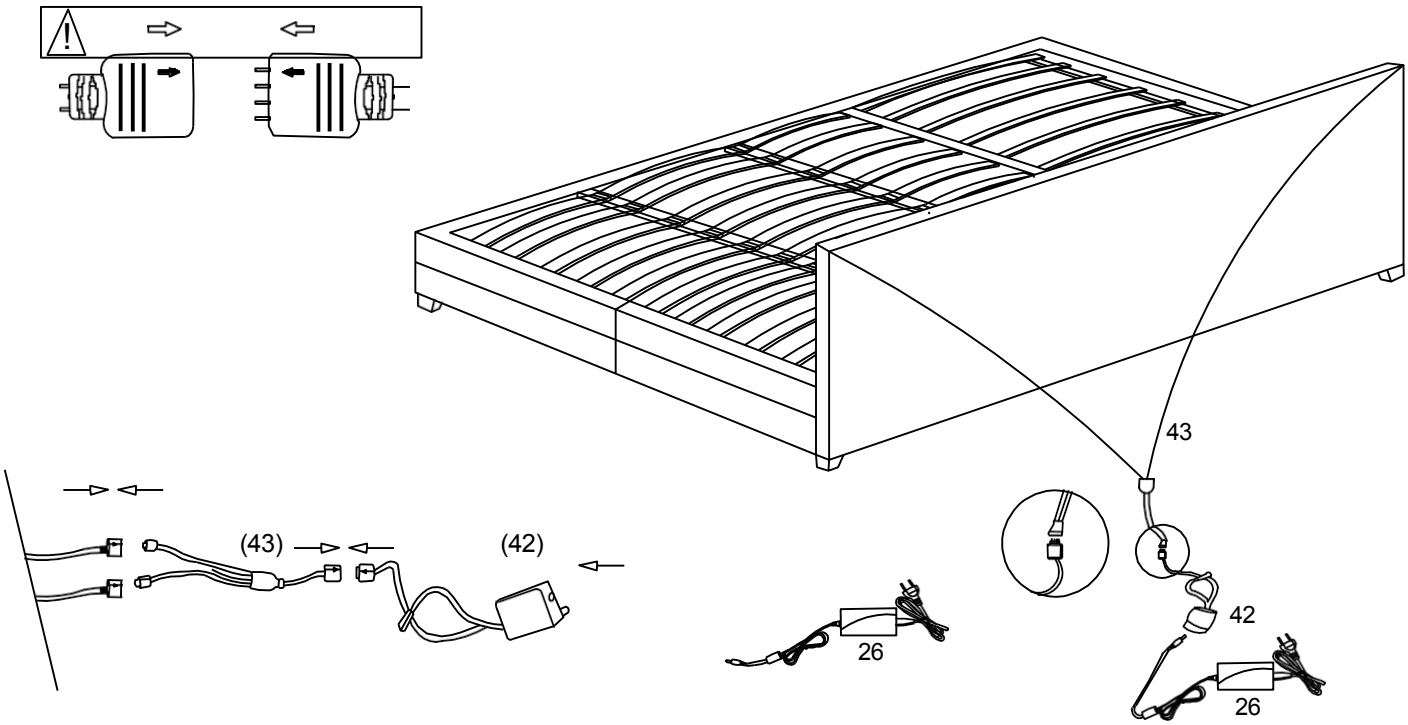

Krok 10:

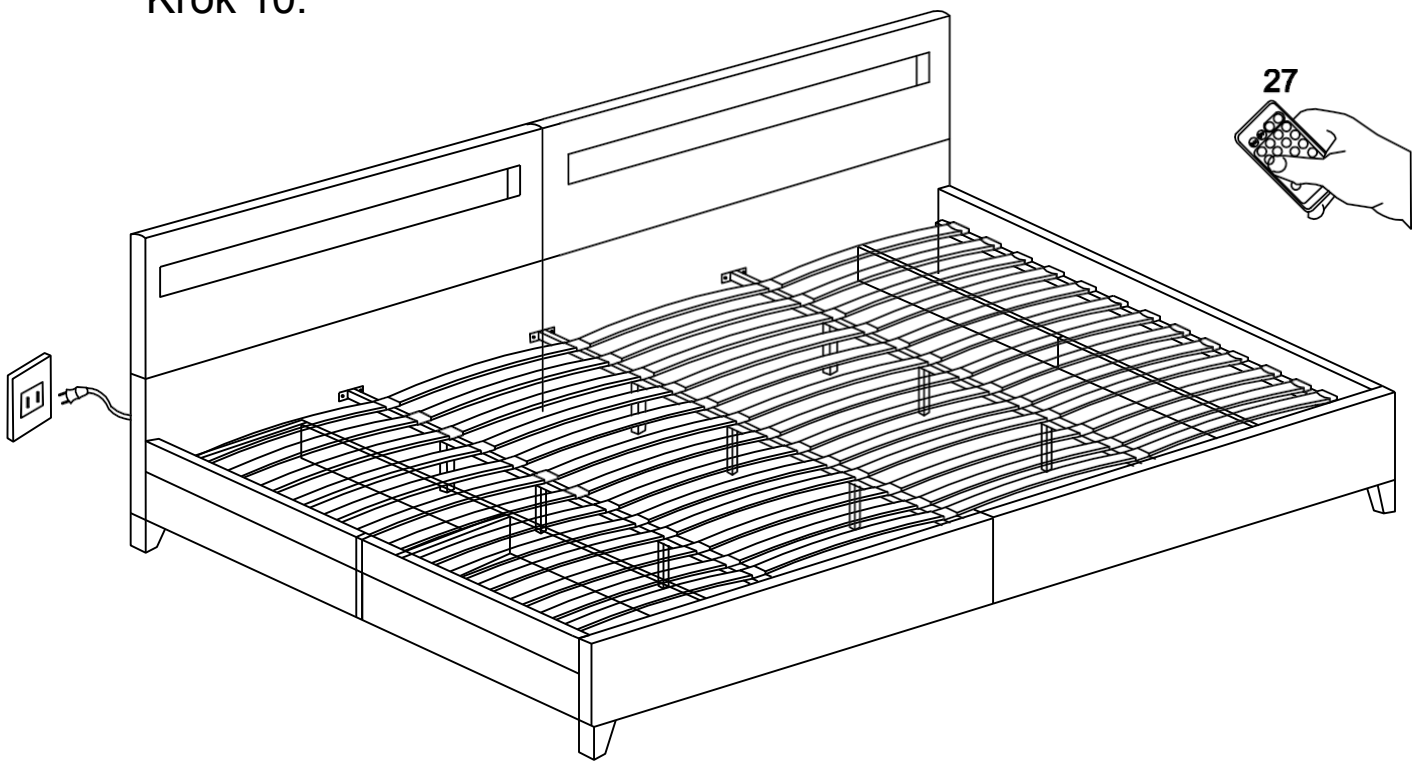

Upozorňujeme, že společnost Home Deluxe GmbH v zásadě nehradí žádné náklady na montáž nebo řemeslné práce, jako jsou například náklady na elektrikáře nebo podobné náklady na odborníky.

Technické údaje LED POSTEL NUBE
Rozměry (Š x H x V): 279 x 215 x 85 cm
Materiál: umělá kůže
Rozměry lůžka: 270 x 200 cm
Barva: černá
Max. nosnost: 350 kg

Rodinná postel NUBE se zásuvkami 270 x 200 cm – výběr variant
ID produktu: 21656 / ID varianty: 51449
Rodinná postel NUBE se zásuvkami 270 x 200 cm – černá – balíček 1 ze 4
Číslo produktu: 25460 / Číslo varianty: 60958
Rodinná postel NUBE se zásuvkami 270 x 200 cm – černá – balíček 2 ze 4
Číslo produktu: 25461 / Varianta: 60959
Rodinná postel NUBE se zásuvkami 270 x 200 cm – černá – balíček 3 ze 4
Číslo produktu: 25462 / Varianta: 60960
Rodinná postel NUBE se zásuvkami 270 x 200 cm – tmavě šedá – balíček 1 ze 4
Číslo produktu: 21653 / Varianta: 51446
Rodinná postel NUBE se zásuvkami 270 x 200 cm – tmavě šedá – balíček 2 ze 4
ID produktu: 21654 / ID varianty: 51447
Rodinná postel NUBE se zásuvkami 270 x 200 cm – tmavě šedá – balíček 3 ze 4
ID produktu: 21655 / ID varianty: 51448
Rodinná postel NUBE se zásuvkami 270 x 200 cm – bílá – balíček 1 ze 4
Číslo produktu: 21650 / Varianta: 51443
Rodinná postel NUBE se zásuvkami 270 x 200 cm – bílá – balíček 2 ze 4
Číslo produktu: 21651 / Varianta: 51444
Rodinná postel NUBE se zásuvkami 270 x 200 cm – bílá – balíček 3 ze 4
Číslo produktu: 21652 / Varianta: 51445

bda-113-00-nube_fb 2023/07

Home Deluxe GmbH
Schanzeweg 2 32312
Lübbecke Německo
Tel.:+49 (0)5743 6181-0
www.home-deluxe-gmbh.de